Pos.	Descrizione	Materiale	
01.1	Flangia tarata DN100	AISI 316	1
01.2	Trasmettitore di pressione differenziale		1
02	Filtro	AISI 304	1
02.1	Valvola a sfera DN 1"	AISI 304	1
03	Manovutometro 0/−160 mbar	AISI 304	1
04	Valvola a farfalla DN100 con riduttore	Ghisa	1
05	Giunto antivibrante DN80 PN6	AISI 304	2
06	Pompa di aspirazione tipo MAPRO		1
07	Manometro 0/+160 mbar	AISI 304	1
08	Rompifiamma DN100	AISI 316	1
09	Elettrovalvola EV DN100 220 V	Ghisa	1
10	Elettrovalvola EVP/NC DN15 220 V	AISI 316	1
11	Torcia HT500 mc/h	AISI 310	1
11.1	Elettrodo accenditore		1
11.2	Visualizzatore di fiamma		1
11.3	Termocoppia 650 mm		1
12	Telaio	Zincato	1
13	Quadro comando		1

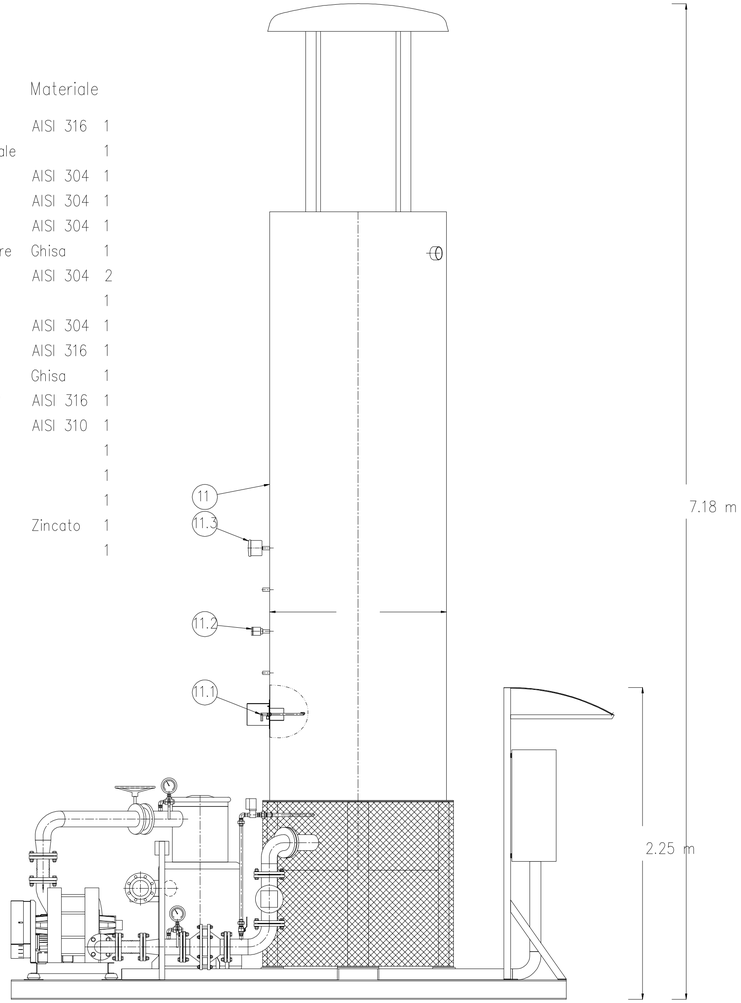

ANALIZZATORE BIOGAS

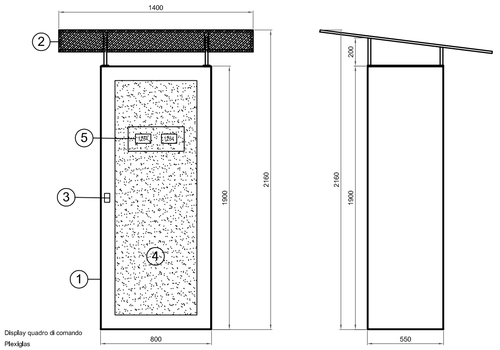

05 Display quadro di comando
04 Plexiglas
03 Portina di accesso al quadro comando
02 Tettoia in lamiera preverniciata grigio chiaro
01 Armadio metallico 800x550 altezza 1900

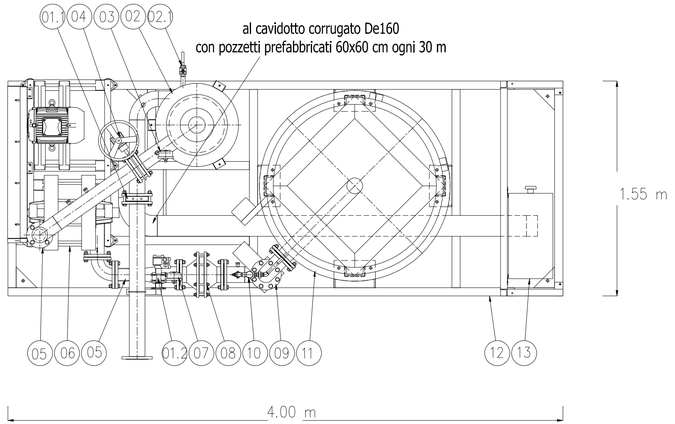

Comune di Trani

Regione Puglia

OPERE DI MESSA IN SICUREZZA DI EMERGENZA (MISE) DEI LOTTI I, II, III DISCARICA PER RSU SITA IN TRANI E DENOMINATA "PURO VECCHIO"

CIG: 7060424E30

PROGETTO ESECUTIVO

COMMITTENTE:
AZIENDA MUNICIPALIZZATA IGIENE URBANA
Comune di Trani
Via Barletta, 161 - Trani
P.IVA 05487980723

AMIU S.p.A. TRANI

PROGETTO:
Studio Romanazzi-Boscia e Associati s.r.l.
via Amendola 172/c, 70100 Bari - tel.: 080.548.21.87 - Fax: 080.548.21.88
Prof. Ing. Eligio ROMANAZZI
Dott. Ing. Giovanni F. BOSCIA
Dott. Ing. Sebanino GIOTTA
Dott. Ing. Fabio PACCAPELO

Ing. Federico Cangialosi

Ing. Gianluca Intini

Dott. geol. Vito Specchio

Ing. Vincenzo Catalucci

ALLEGATO		
EG.4.4	EG.4 - ESTRAZIONE GAS DI DISCARICA E PERCOLATO **STAZIONE ANALIZZATORE E IMPIANTO DI COMBUSTIONE BIOGAS**	SCALA: 1:1.000 DATA: **GIUGNO 2018**

AGGIORNAMENTO	DATA	DESCRIZIONE